

以正立本 以齐治兵 服务天下

公司简介

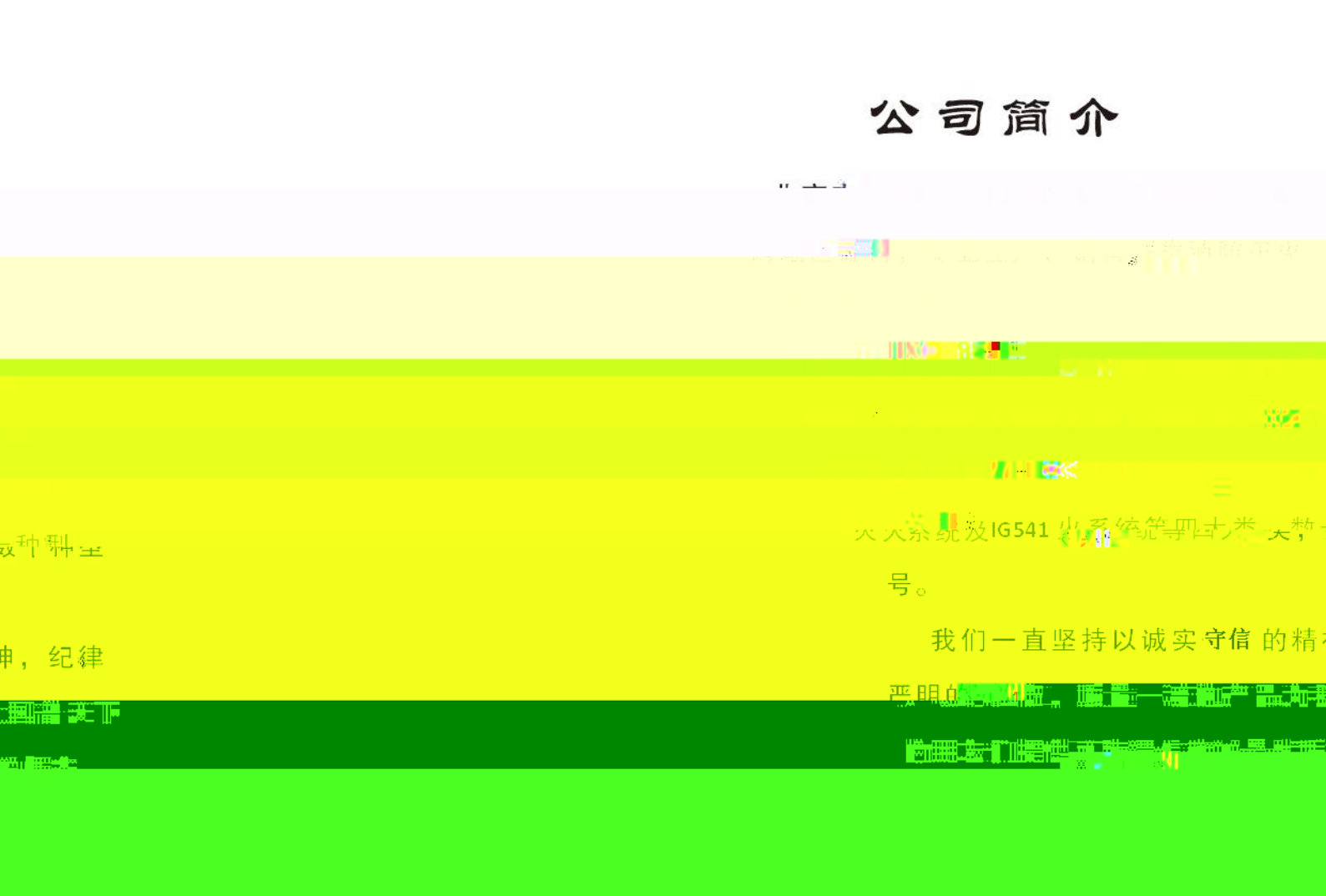

目　　录

气体灭火系统操作手册 ……1

一、概述 ……1

二、系统工作原理及控制方式 ……1

气体灭火系统操作手册

一、概述

随着[illegible]代烷（哈龙）灭火系统的逐步淘汰，各种清洁气体灭火剂相继涌现，其中七氟丙烷、二氧化碳、IG541混合气体灭火系统是综合性能比较优秀的几种。

七氟丙烷、二氧化碳、IG541混合气体均为符合美国保护臭氧层的《维也纳公约》、《蒙特利尔议

置，这样通过管网联接建立起来的系统，就称为组合分配灭火系统。相对而言，每个保护区单设一套灭火装置就称单元独立灭火系统。将灭火剂从储存装置经由干管支管输送至喷嘴释放的灭火系统称之为管网灭火系统。预先设计、组装成套且在联动控制功能，即不设灭火[illegible]送管道的灭火系统，称之为预制灭火系统（或称柜式灭火装置）。

[illegible]

[illegible]

[illegible]

气体灭火系统包含了四种控制方式：

1、自动控制方式

将灭火控制盘的控制方式设置为“自动”。保

紧急停止按钮，用它可停止执行“自动”“手动”灭火指令（必须是在延时时间内，即0~30S内）。

3、应急操作方式

当应急操作方式失败，即压下电磁铁芯轴打不

[illegible]（图4）和药剂[illegible]器阀（图3）的杠杆（注意顺序应为：先打开分区释放阀（图4），再拧开药剂储[illegible]

放气体实施灭火。

[illegible]检

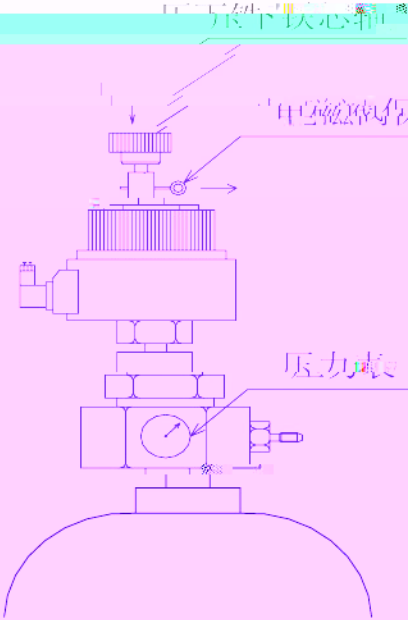

图2–电磁启动阀

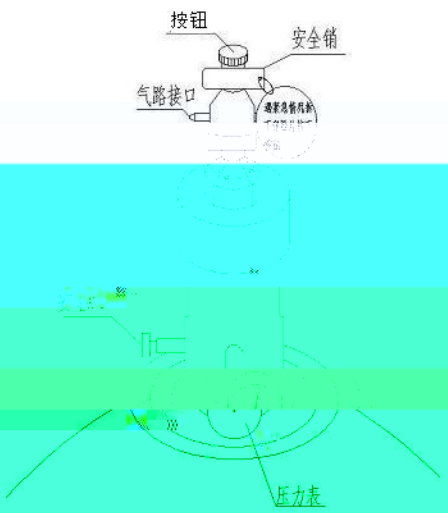

图3-药剂储瓶容器阀

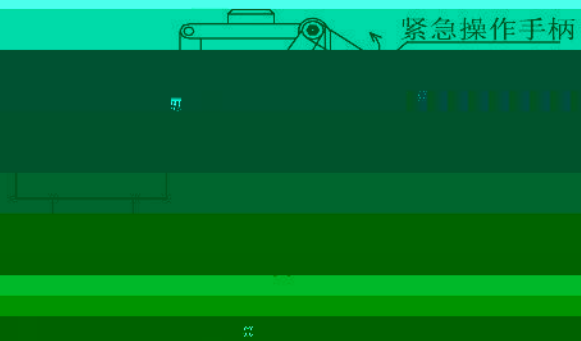

三、注意事项与[illegible]

1、灭火[illegible]

2、防护区内人员全部安全撤离

3、在人为发现火情[illegible]

[illegible]导致探头（烟、温感）工作，引发出火警信息到火灾自动控制系统，会引起[illegible]

[illegible]应在30S内到[illegible]外侧击碎手动控制盒的玻璃，按下停止键按钮，终止灭火指令，避免不必要的浪费。

4、俗话说："养兵千日，用兵[illegible]时"，对气体灭火[illegible]时的检查与保养是非常必要的，管理人员每月均应进行下列检查，发现异常，迅[illegible]

[illegible]

[illegible]

[illegible]

[illegible]提示的注意，说明此瓶药剂[illegible]

在防护区工作的非专业人员须知

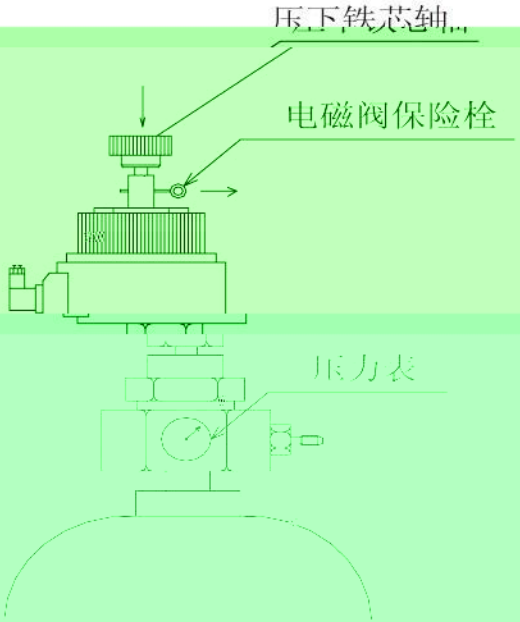

图2-电磁启动阀

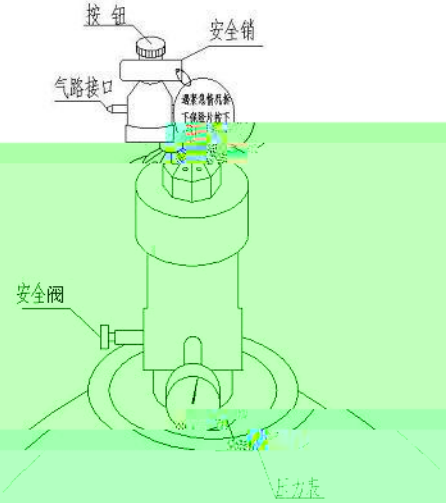

图3-药剂储瓶容器阀

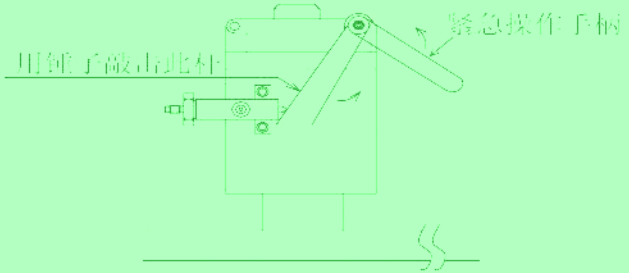

图4--分区释放阀

公司宗旨

以正立本

以齐治兵

服务天下